а 2005 0303

Изобретение относится к бункерным устройствам и может найти применение в комбикормовой промышленности.

Затвор бункера содержит шарнирно установленную на бункере заслонку (1), связанную со снабженным ограничителями поворота кривошипом (10) вала (9) привода (2). На заслонке (1) перпендикулярно к ее уплотняющей поверхности (8), с противоположной стороны относительно шарнира (5), закреплена управляющая пластина (6), в которой выполнен продольный паз (7), расположенный параллельно уплотняющей поверхности (8). В пазу (7) управляющей пластины (6) расположен палец (11), посредством которого кривошип (10) связан с заслонкой (1), в закрытом положении которой, кривошип (10) расположен перпендикулярно относительно продольного паза (7). Привод (2) включает мотор-редуктор и цепную передачу, связывающую его с валом (9) кривошипа (10), а ограничители поворота кривошипа представляют собой микровыключатели.
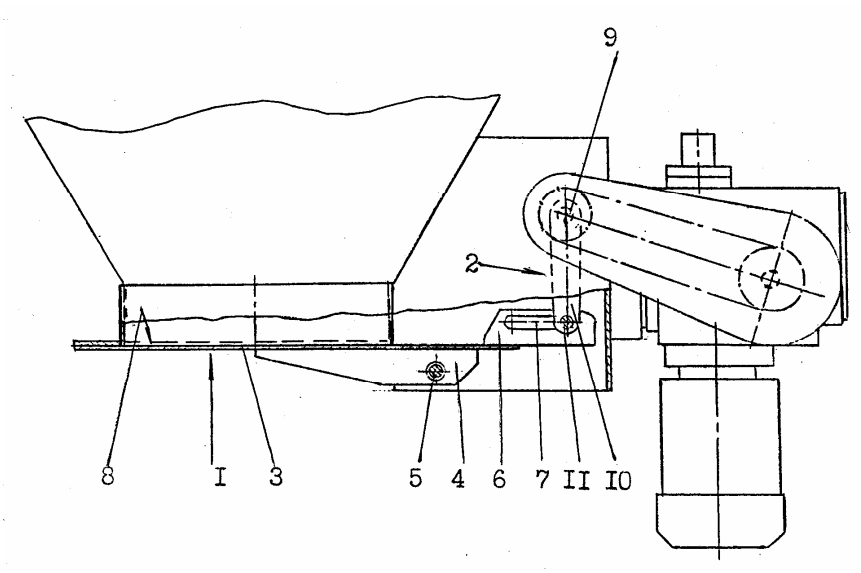
П. формулы: 3
Фиг.: 2